RACEFOXX TRACKPARTS | Blumentalstr. 1 b | 42859 Remscheid | Germany | sales@racefoxx.com

RACEFOXX.COM

MONTAGEANLEITUNG

Vielen Dank für Dein Vertrauen in unsere Produkte. Um eine möglichst schnelle und sichere Montage des Schaltumkehrsets zu gewährleisten, möchten wir Dich bitten, Dich exakt an diese Anleitung zu halten.

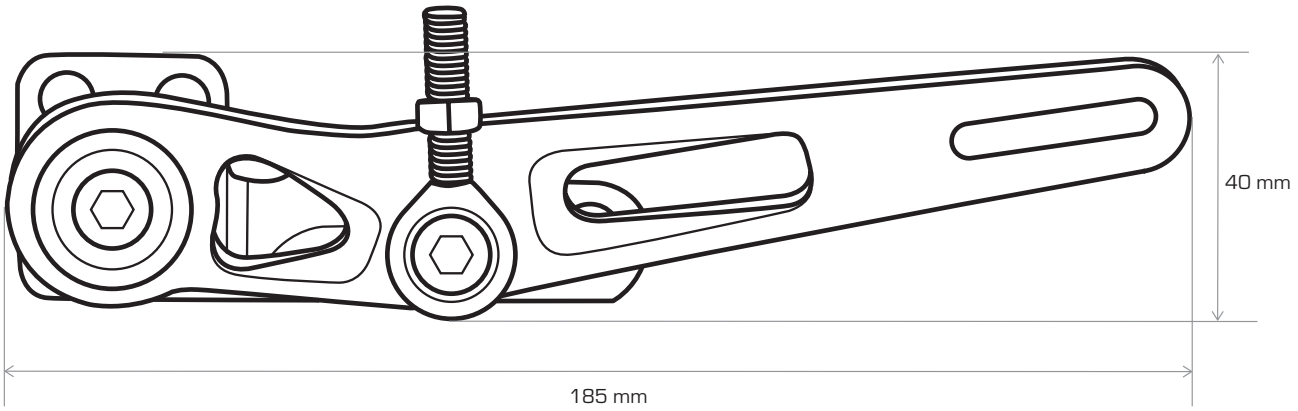

1x
Schaltarm

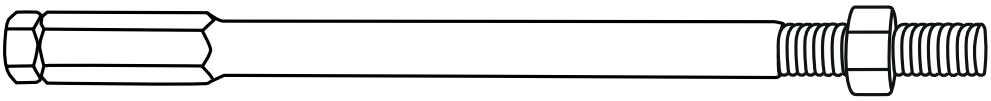

1x
Schaltstange

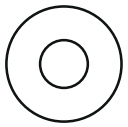

3x
Abstandshalter

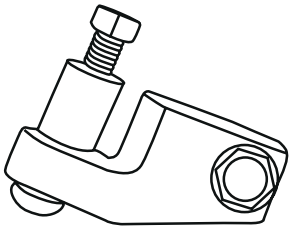

1x
Schaltwellenhebel

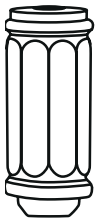

1x
Fußstück

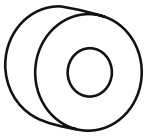

1x
Abstandshalter

2x
Unterlegscheibe

1x
Schraube

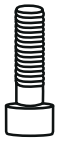

1x
Schraube

ACHTUNG!

Achte darauf, dass Dein Motorrad bei der Montage der Schaltumkehr sicher und fest steht. Lese diese Anleitung vorher genau durch!

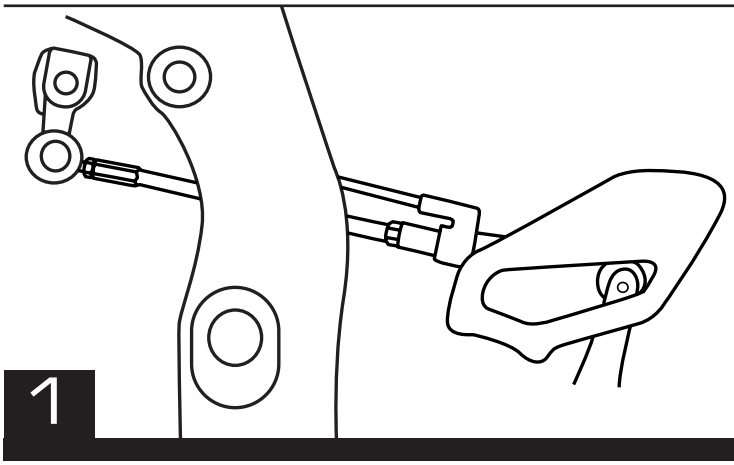

1

Entferne den Schaltautomaten laut Werkstatthandbuch. Entferne die Seitenteile, den Sitz und löse den Tank.

Ziehe das Kabel mit dem Schaltautomaten von der alten Position am Rahmen vorbei Richtung Ritzel. Später wird der Schaltautomat OHNE die originale Schaltstange vor dem Ritzel verbaut.

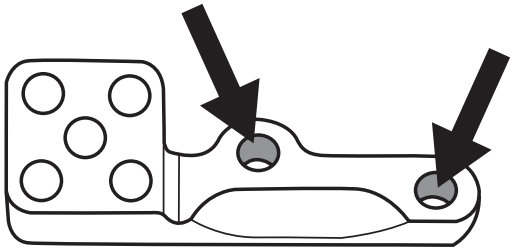

2

Entferne den Seitenständer laut Werkstatthandbuch.

Befestige den Schalthebeladapter mit den beiden originalen Ständerschrauben an der Seitenständeraufnahme.

Setze die Schrauben mit Schraubensicherung ein und ziehe sie mit dem vorgeschriebenen Drehmoment fest.

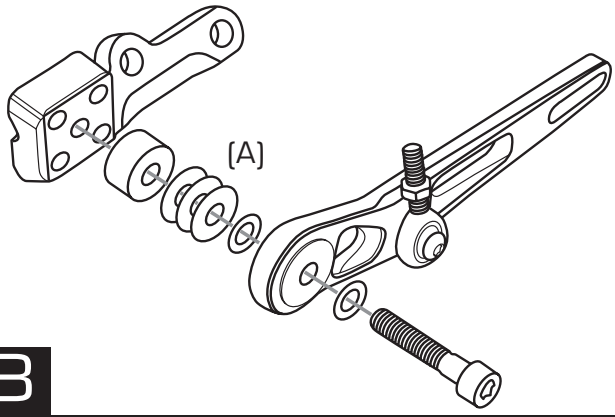

3

Installiere den Racefoxx Schalthebel laut Explosionszeichnung. Die drei Abstandshalter (A) kannst Du verwenden wenn der Hebel zu dicht am Rahmen liegt.

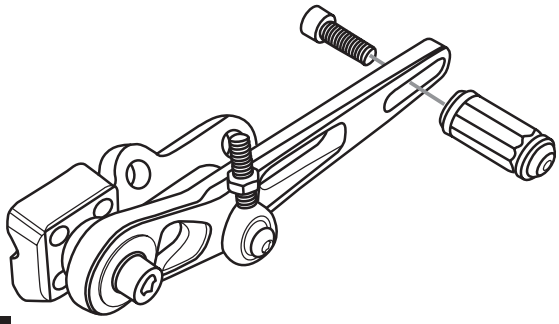

4

Befestige das Fußstück in der gewünschten Position. Benutze dazu Schraubensicherung.

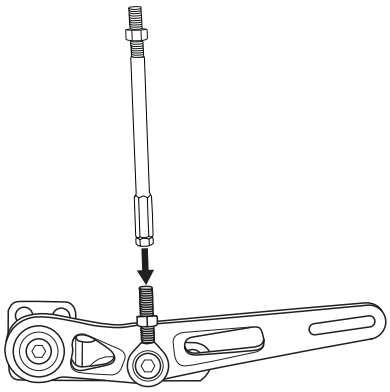

5

Schaltstangenverlängerung auf das Schaltauge (Linksgewinde) schrauben.

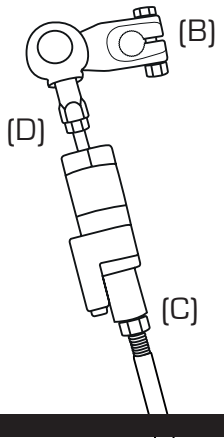

6

Tausche den originalen Schaltwellenhebel gegen den Racefoxx Schaltwellenhebel (B) aus. Verbinde die Schaltstange (C) mit dem Schaltautomaten. Achte darauf, dass das Kabel später nicht in den Kettenbetrieb gelangen kann. Verbinde den Automaten mit dem Schaltwellenhebel (D).

Über die Gewindestange kannst Du nun die gewünschte Höhe des Fußschalthebels einstellen. Danach bitte alle Gewinde mit den Muttern gegensichern.

ACHTUNG!

Nachdem Du den Schaltumkehrhebel angebracht hast, prüfe bitte vor der ersten Fahrt die komplette Funktion des Schaltautomaten und der Schaltung.

9 999999 001208

0721 RF